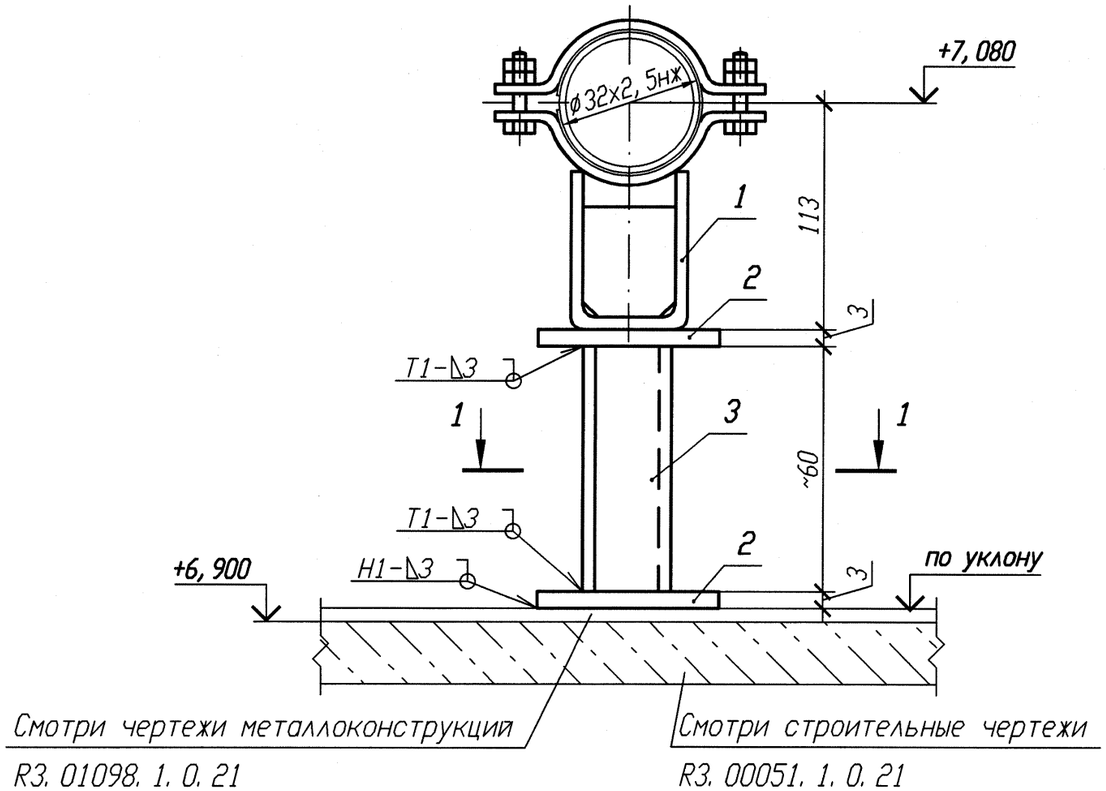

Спецификация деталей

Поз.	Обозначение	Наименование	Кол.	Материал	Масса, кг ед.	Масса, кг общ.	Примечание
1	Л8-511.000-05	Опора 32К	1	Сборный	1,01	1,01	
2	ГОСТ 19904-90	Лист Б-ПН 3х80х130	2	ПК370В-IV ГОСТ 16523-97	0,25	0,50	
3	ГОСТ 8509-93	Уголок Б 50х50х5 l=100	2	Вст 3 сп 5 ГОСТ 535-2005	0,38	0,76	
	ГОСТ 9467-75	Электроды		УОНИИ 13/45			
					Итого:		2,27

1 Привязку опоры смотри 3TS21Z45.
2 Изготовить один комплект.
3 Сварку производить по ГОСТ 5264-80.
4 Деталь позиции 3 обрезать на монтаже с уточнением по месту.
5 Максимальная нагрузка на опору дана с учетом сейсмического воздействия.
6 Отметка трубопровода подлежит уточнению в соответствии с уклоном трубопровода.

АРХИВНЫЙ ЭКЗЕМПЛЯР

Изм.	Кол. уч.	Лист	N док.	Подп.	Дата
1	-	Зам.	102-12	-	-

Инженер	Сойриф		24.08
Пров. вед. инж.	Веренцова		24.08
Пров. нач. гр.	Жук		24.08
Н. контр	Краснояров		27.08

Инв. № подл. R3.00783.1.0.11
Лист 255

R3.TS21.3012.011.01.00.079

Ростовская АЭС Блок 3

Реакторное отделение
Негерметичная часть
Трубопроводы системы очистки технологических сдувок

Стадия	Лист	Листов
Р		1

Опора скользящая
3TS21Y141

ОАО "НИАЭП" 2012

Инв. N подл. R3.00783.1.0.11 | Подп. и дата | Взам. инв. N

Формат А3